ŘEZ A–Á

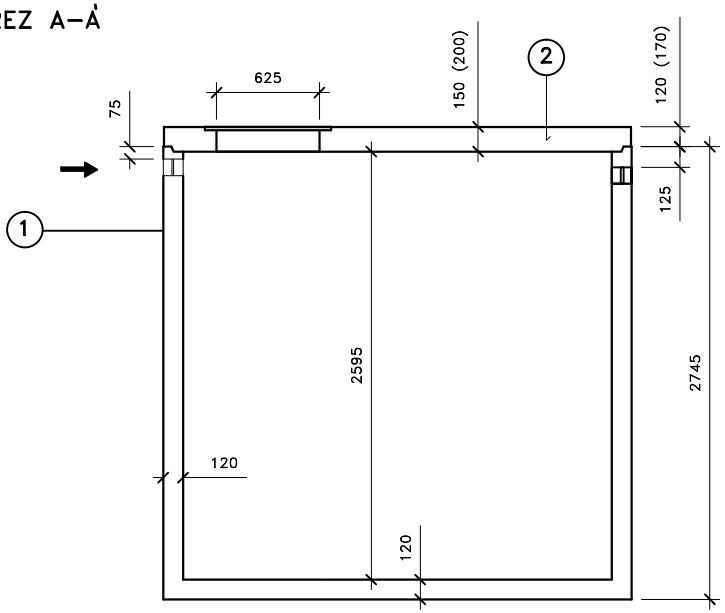

Přítok i odtok je opatřen KG prostupem s pryžovým břitem.

Záruční doba na výrobek je 5 let.

Celkový objem – 6,7m3.

Užitečný objem – cca 6,1m3.

PŮDORYS

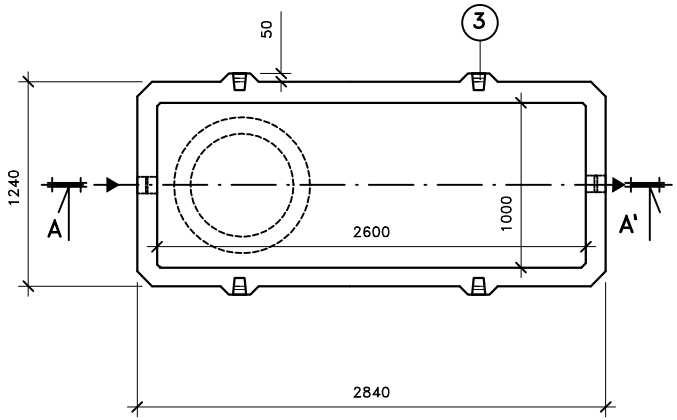

LEGENDA :

1 – KALOVÁ NÁDRŽ KN 4/2745
ŠÍŘKA 1240 mm, DÉLKA 2840mm, VÝŠKA 2745 mm

2 – ZÁKRYTOVÁ DESKA B 125 / D 400 – výška 200mm

3 – MANIPULAČNÍ ZÁVĚS

VÁHY :

1 – NÁDRŽ 7 640kg

2 – ZÁKRYTOVÉ DESKY V TŘÍDĚ B 125 – 1 160kg

2 – ZÁKRYTOVÉ DESKY V TŘÍDĚ D 400 – 1 550kg

KALOVÁ NÁDRŽ
KN 4/2745

ONDŘEJ MAREK 3/2013

VÝROBNÍ ZÁVOD DVAKAČOVICE

INFO: mob.–603 483 809 nebo www.septiky–nadrze.cz