ŘEZ A–A'

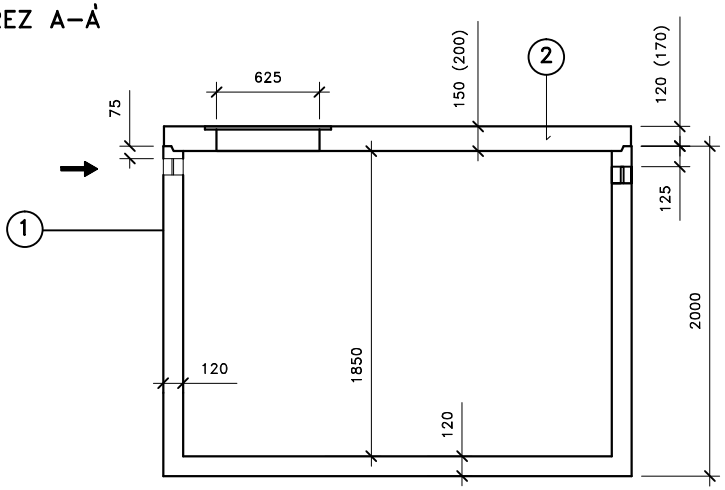

Přítok i odtok je opatřen KG prostupem s pryžovým břitem.

Záruční doba na výrobek je 5 let.

Celkový objem – 4,8m3.

Užitečný objem – cca 4,2m3.

PŮDORYS

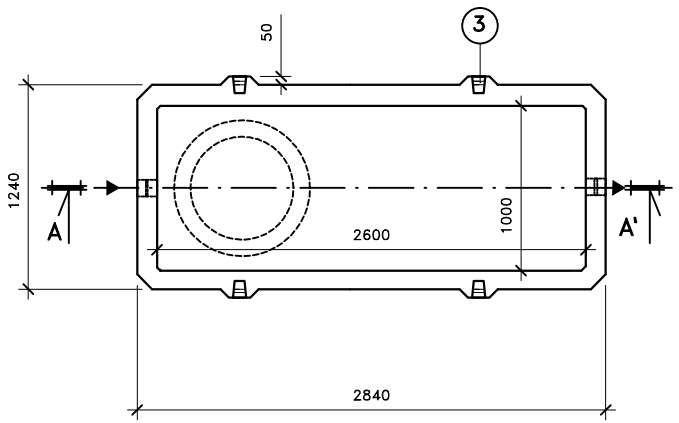

LEGENDA :

1 – KALOVÁ NÁDRŽ KN 4/2000
ŠÍŘKA 1240 mm, DÉLKA 2840mm, VÝŠKA 2000 mm

2 – ZÁKRYTOVÁ DESKA B 125 / D 400 – výška 200mm

3 – MANIPULAČNÍ ZÁVĚS

VÁHY :

1 – NÁDRŽ 5 990kg

2 – ZÁKRYTOVÉ DESKY V TŘÍDĚ B 125 – 1 160kg

2 – ZÁKRYTOVÉ DESKY V TŘÍDĚ D 400 – 1 550kg

KALOVÁ NÁDRŽ
KN 4/2000

ONDŘEJ MAREK 3/2013
VÝROBNÍ ZÁVOD DVAKAČOVICE
INFO: mob.–603 483 809 nebo www.septiky–nadrze.cz