ŘEZ A–Á

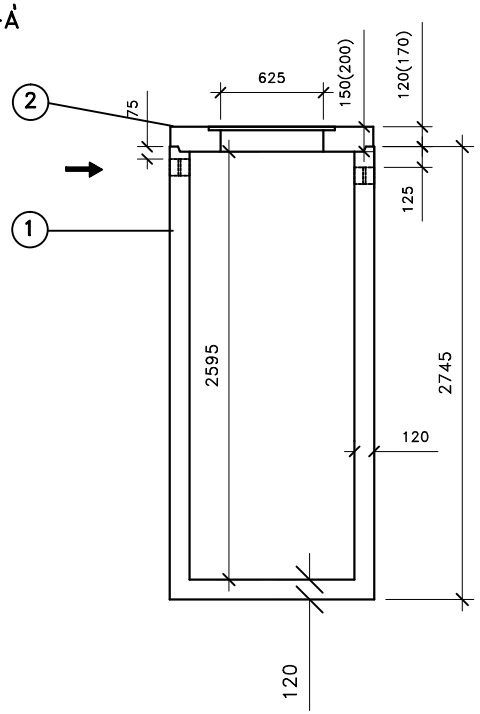

PŮDORYS

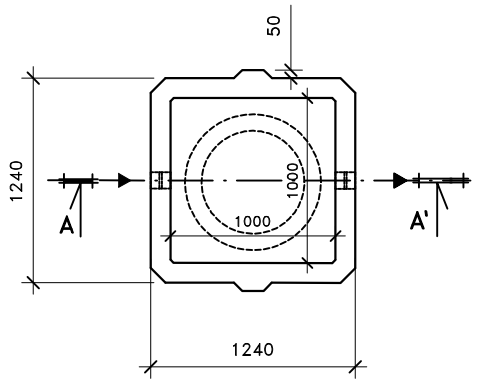

Přítok i odtok je opatřen KG prostupem s pryžovým břitem.

Záruční doba na výrobek je 5 let.

Celkový objem – 2,5m3.

Užitečný objem – cca 2,35m3.

LEGENDA :

1 – KALOVÁ NÁDRŽ KN 1/2745
ŠÍŘKA 1240 mm, DÉLKA 1240mm, VÝŠKA 2745 mm

2 – ZÁKRYTOVÁ DESKA B 125 / D 400 – výška 200mm

VÁHY :

1 – NÁDRŽ 3 800 kg

2 – ZÁKRYTOVÉ DESKY V TŘÍDĚ B 125 – 420kg

2 – ZÁKRYTOVÉ DESKY V TŘÍDĚ D 400 – 530 kg

KALOVÁ NÁDRŽ
KN 1/2745

ONDŘEJ MAREK 3/2013

VÝROBNÍ ZÁVOD DVAKAČOVICE

INFO: mob.–603 483 809 nebo www.septiky–nadrze.cz